MEETING TABLE

KV

テーブル KV-B3612-DW

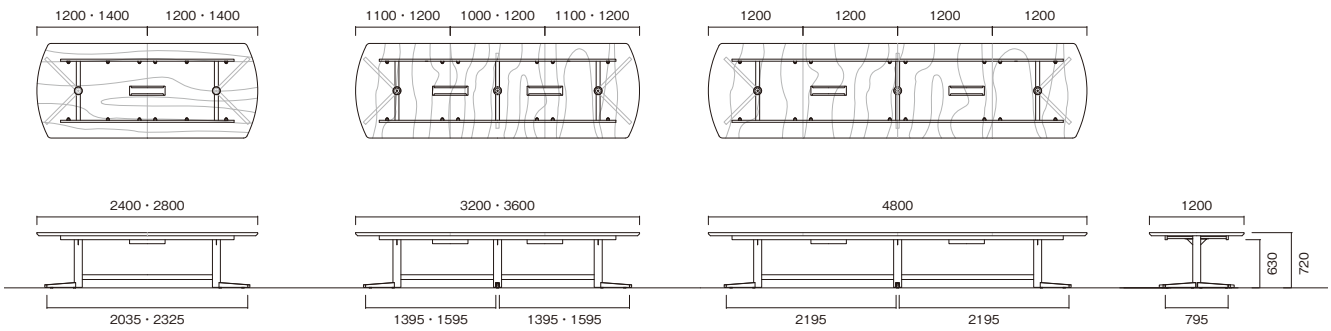

KV-B2412-PL

KV-B3612W-WN

KV-S2412-PL

KV-S3612W-DW

［ワイヤリングBOXなし］

W×D×H	品番	税抜価格
2400×1200×720	KV-■2412-□□	¥398,000
2800×1200×720	KV-■2812-□□	¥562,000
3200×1200×720	KV-■3212-□□	¥626,000
3600×1200×720	KV-■3612-□□	¥635,000
4800×1200×720	KV-■4812-□□	¥797,000

［ワイヤリングBOX付］

W×D×H	品番	税抜価格
2400×1200×720	KV-■2412W-□□	¥454,000
2800×1200×720	KV-■2812W-□□	¥618,000
3200×1200×720	KV-■3212W-□□	¥738,000
3600×1200×720	KV-■3612W-□□	¥747,000
4800×1200×720	KV-■4812W-□□	¥909,000

［共通仕様］

●天板／表面材:メラミン化粧板 エッジ:MDF舟底ウレタン塗装 40mm厚
●脚部／支柱:スチールパイプ（φ101.6）焼付塗装
　　ベース:スチールプレス成形品 焼付塗装 アジャスター付
●組立式

［天板カラー］ ※品番の□□にカラーを指定してください。

DW ダークウッド 〈抗菌〉〈指紋レス〉
WN ウォールナット 〈抗菌〉〈指紋レス〉
PL ペールウッド 〈抗菌〉〈指紋レス〉

〈指紋レス〉：指紋などの汚れが目立ちにくいメラミン化粧板です。

別製対応 …SIAA登録の抗ウイルス・抗菌天板での製作が可能です。
詳細はP.013をご覧ください。

［脚部カラー］ ※品番の■にカラーを指定してください。

S シルバー　**B** ブラック

■ワイヤリングBOX

カバーを外し、電源タップやケーブル等を収納できます。
W450×D115×H100

■舟底テーパーエッジ

シャープな印象を与える
舟底デザインエッジ

ワイヤリングガイド
PX-G　¥17,000
床へのコードをスッキリまとめる事ができます。