WOP

WOP-3612W-WN

WOP-2412W-WN

WOP-T2812-AB

WOP-3612-LO

WOP-T3612-DB

メラミン化粧板

[ワイヤリングBOXなし]

W×D×H	品番	税抜価格
2400×1200×720	WOP-2412-□□	¥451,000
2800×1200×720	WOP-2812-□□	¥541,000
3200×1200×720	WOP-3212-□□	¥657,000
3600×1200×720	WOP-3612-□□	¥678,000
4000×1200×720	WOP-4012-□□	¥709,000

[ワイヤリングBOX付]

W×D×H	品番	税抜価格
2400×1200×720	WOP-2412W-□□	¥507,000
2800×1200×720	WOP-2812W-□□	¥597,000
3200×1200×720	WOP-3212W-□□	¥769,000
3600×1200×720	WOP-3612W-□□	¥790,000
4000×1200×720	WOP-4012W-□□	¥821,000

[共通仕様]

●天板／表面材:メラミン化粧板 エッジ:MDF舟底ウレタン塗装 40mm厚
●脚部／メラミン化粧板 アジャスター付
●組立式

[メラミンカラー] ※品番の□□にカラーを指定してください。

DW ダークウッド 〈抗菌〉〈指紋レス〉
WN ウォールナット 〈抗菌〉〈指紋レス〉
LO ライトオーク 〈抗菌〉〈指紋レス〉

〈指紋レス〉：指紋などの汚れが目立ちにくいメラミン化粧板です。

別製対応 …SIAA登録の抗ウイルス・抗菌天板での製作が可能です。
詳細はP.013をご覧ください。

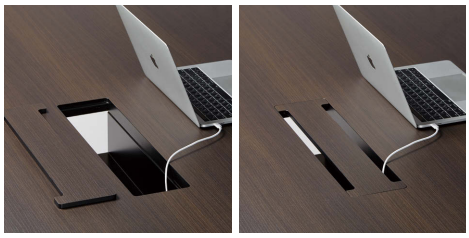

■ワイヤリングBOX
カバーを外し、電源タップやケーブル等を収納できます。
W450×D115×H100

突板

[ワイヤリングBOXなし]

W×D×H	品番	税抜価格
2400×1200×720	WOP-T2412-□□	¥539,000
2800×1200×720	WOP-T2812-□□	¥648,000
3200×1200×720	WOP-T3212-□□	¥782,000
3600×1200×720	WOP-T3612-□□	¥810,000
4000×1200×720	WOP-T4012-□□	¥855,000

[ワイヤリングBOX付]

W×D×H	品番	税抜価格
2400×1200×720	WOP-T2412W-□□	¥595,000
2800×1200×720	WOP-T2812W-□□	¥704,000
3200×1200×720	WOP-T3212W-□□	¥894,000
3600×1200×720	WOP-T3612W-□□	¥922,000
4000×1200×720	WOP-T4012W-□□	¥967,000

[共通仕様]

●天板／表面材:ナラ突板 ウレタン塗装 エッジ:MDF舟底ウレタン塗装 40mm厚
●脚部／突板木製脚 ウレタン塗装 アジャスター付
●組立式

[突板カラー] ※品番の□□にカラーを指定してください。

DB ダークブラウン **AB** アッシュブラウン

※材料の性質上、木目・色合いに若干の差異が出る場合もありますのでご了承ください。

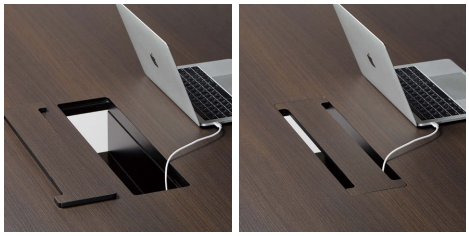
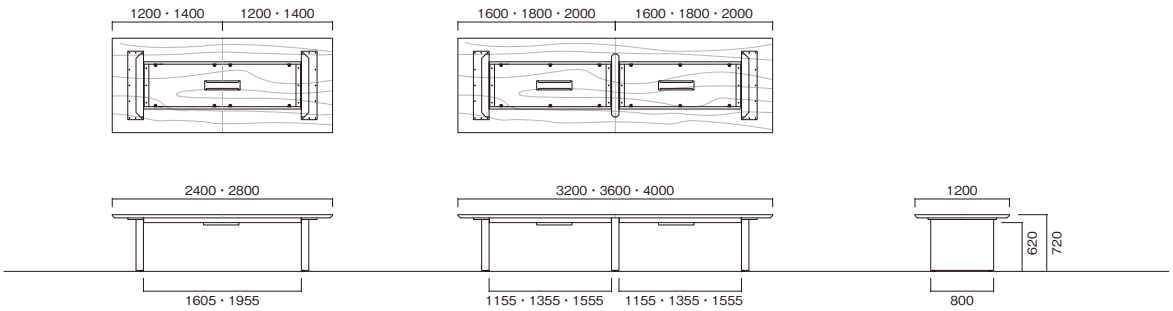
■ワイヤリングBOX
カバーを外し、電源タップやケーブル等を収納できます。
W450×D115×H100